固定技術

BES 12,0-KB-602-06/16
訂購代碼: BAM00CN

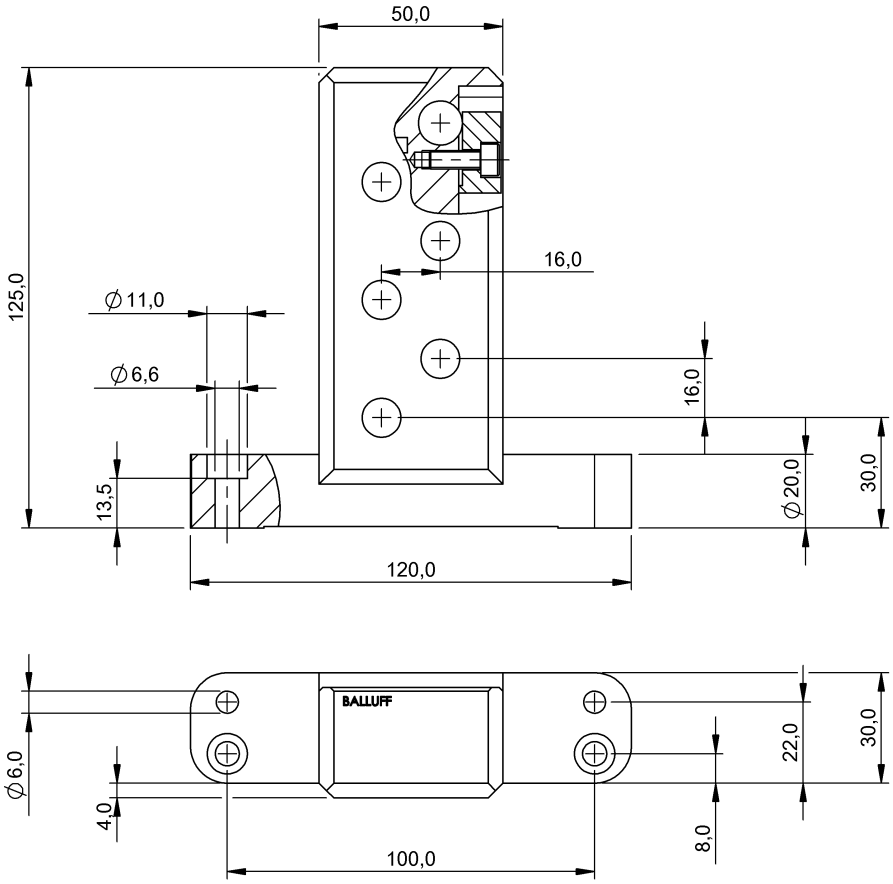

Basic features

使用	用於感測器 M12
功能原理	夾緊架
規格	夾緊塊

Environmental conditions

環境溫度	-25...70 °C

Material

材料	鋁 GFK

Mechanical data

固定件	螺栓 M5
尺寸	120 x 125 x 30 mm