反射裝置、纖維、光學系統

BFO D10-LA-CB-EAK-05-02
訂購代碼: BFO0051

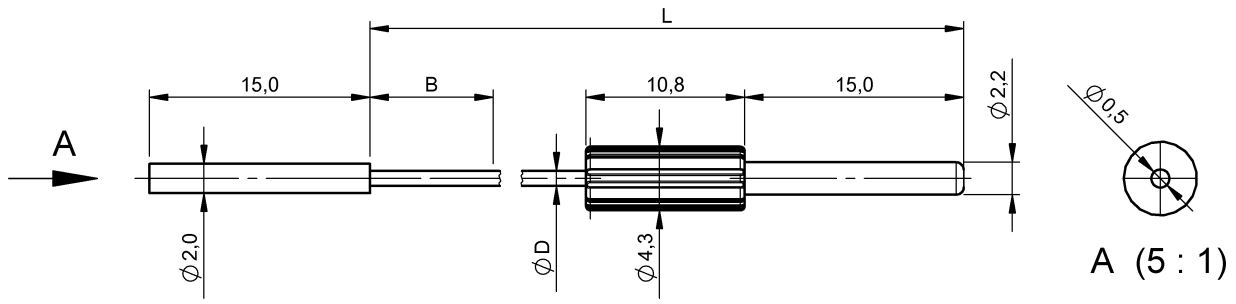

Basic features

使用	用於纖維基礎裝置 BFB
基準基礎設備	BFB 75K-001-..
規格	Ø 2，標準

Environmental conditions

環境溫度	-55...70 °C
連接區域環境溫度	根據光導設備
防護等級	IP65

Material

光纖類型材料	PMMA
外層材料	PE
外殼材質	不鏽鋼（1.4305）
感應面，纖維佈置	單根纖維

Mechanical data

20 °C 時的最大拉力負載	6 N（最長持續 3s）
光纖電纜，結構	單根纖維，外有塑膠包覆層
光纖，最小彎曲半徑	15 mm
固定件	直徑 2.0 mm
導線長度 L	2 m
尺寸	Ø 2 x 15 mm
感應面，纖維	Ø 0.5 mm
接口	Ø 2.2 mm
最小長度 B，無彎曲	10.00 mm
連接方式	轉接套筒, 2.00 m, PE
電纜直徑 D	1.00 mm
電纜，注意事項	可切

Range/Distance

真實開關距離 Sr	130 mm

Remarks

切割工具包含在供貨範圍內，其他附件需單獨訂購。
將電纜截短BIS所需長度：使用合適的切割工具。切割一次性進行，垂直於電纜軸。切口狀態可能影響開關距離。
光纜敷設時，不得有過度的拉力、壓力和扭力作用。不得低於允許的彎曲半徑。安裝情況可影響開關距離。
在供貨範圍內，為發射器和接收器各配備了一條光纖。

Opto Symbols