反射裝置、纖維、光學系統

# BFO D22-LAH-JD-EAK-10-02
# 訂購代碼: BFO00H6

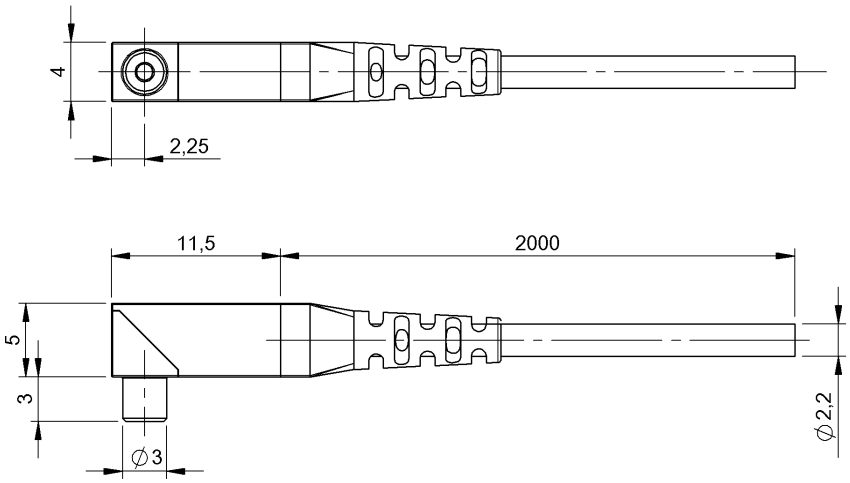


## Basic features

| | |
|---|---|
| **使用** | 用於纖維基礎裝置 BFB |
| **基準基礎設備** | BFB 75K-001-.. |
| **規格** | Ø 3，細尖頭，90° 光學鏡片 |

## Environmental conditions

| | |
|---|---|
| **環境溫度** | -55...70 °C |
| **連接區域環境溫度** | 根據光導設備 |
| **防護等級** | IP65 |

## Material

| | |
|---|---|
| **光纖類型材料** | PMMA |
| **外層材料** | PE |
| **外殼材質** | 黃銅, 鍍鎳 |
| **感應面，纖維佈置** | 單根纖維 |
| **表面防護** | 鍍鎳 |

## Mechanical data

| | |
|---|---|
| **20 °C 時的最大拉力負載** | 6 N（最長持續 3s） |
| **光纖電纜，結構** | 單根纖維，外有塑膠包覆層 |
| **光纖，最小彎曲半徑** | 2 mm |
| **固定件** | 直徑 3.0 mm |
| **導線長度 L** | 2 m |
| **尺寸** | Ø 3 x 15 mm |
| **感應面，纖維** | Ø 1.0 mm |
| **接口** | Ø 2.2 mm |
| **連接方式** | 電纜, 2.00 m, PE |
| **電纜直徑 D** | 2.20 mm |
| **電纜，注意事項** | 可切 |

## Range/Distance

| | |
|---|---|
| **真實開關距離 Sr** | 300 mm |

## Remarks

切割工具包含在供貨範圍內，其他附件需單獨訂購。
將電纜截短BIS所需長度：使用合適的切割工具。切割一次性進行，垂直於電纜軸。切口狀態可能影響開關距離。
光纜敷設時，不得有過度的拉力、壓力和扭力作用。不得低於允許的彎曲半徑。安裝情況可影響開關距離。
在供貨範圍內，為發射器和接收器各配備了一條光纖。