凸輪開關

BNS 813-B05-L12-61-A-12-05
訂購代碼: BNS02NH

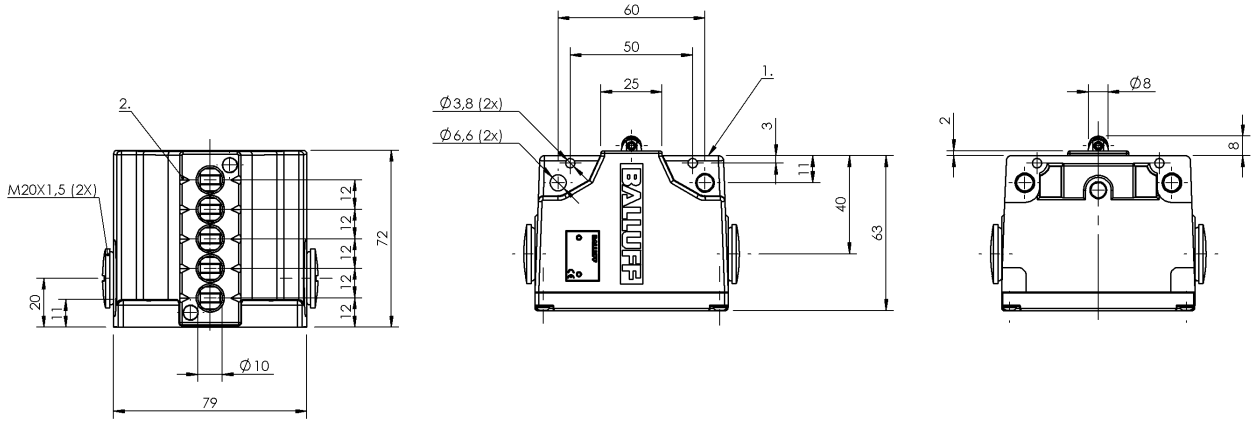

1）參考沿, 2）標記 安全，開關位置

Basic features

作用原理	1-5. 開關位置: 機械
規格	安全性 DIN EN 60204-1
認證	CE CSA WEEE

Display/Operation

功能顯示	1-5. 開關位置: 無

Electrical connection

連接方式	1-5. 開關位置: 螺栓連接

Electrical data

測量工作電壓 Ue	1-5. 開關位置: 250 V AC
連續電流	1-5. 開關位置: 6 A
開關頻率	1-5. 開關位置: 300/min

Environmental conditions

環境溫度	-5...85 °C
防護等級	IP67

Functional safety

B10d (EN ISO 13849-1)	BSE 61：3 千萬電路循環

Material

外殼材質	鋁, 陽極化
挺桿材料	1-5. 開關位置: 不鏽鋼（1.4034）
表面保護，外殼材料	陽極化
觸點材料	1-5. 開關位置: 純銀

Mechanical data

Number of switching positions	5x 滾動軸承 機械
使用壽命，機械	1-5. 開關位置: 3 千萬次開關
凸輪至基準緣的距離	1-5. 開關位置: 4.50...5.00 mm
安裝	垂直
挺桿形狀	第 1 - 第 5 開關位置：滾動軸承 第 1 - 第 5 開關位置：滾動軸承
法蘭，套管	無
起步方向	縱向、平行於旋接面
起步速度	1-5. 開關位置: 120 m/min
開關元件	1-5. 開關位置: BSE 61
開關操作力	1-5. 開關位置: 15 N

Range/Distance

重複性	1-5. 開關位置: ±0.01 mm

凸輪開關

BNS 813-B05-L12-61-A-12-05
訂購代碼: BNS02NH

Wiring Diagrams (Schematic)
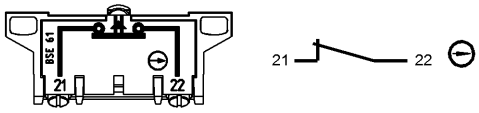
BSE 61