凸輪開關

BNS 813-B06-R12-61-A-22-06
訂購代碼: BNS02PH

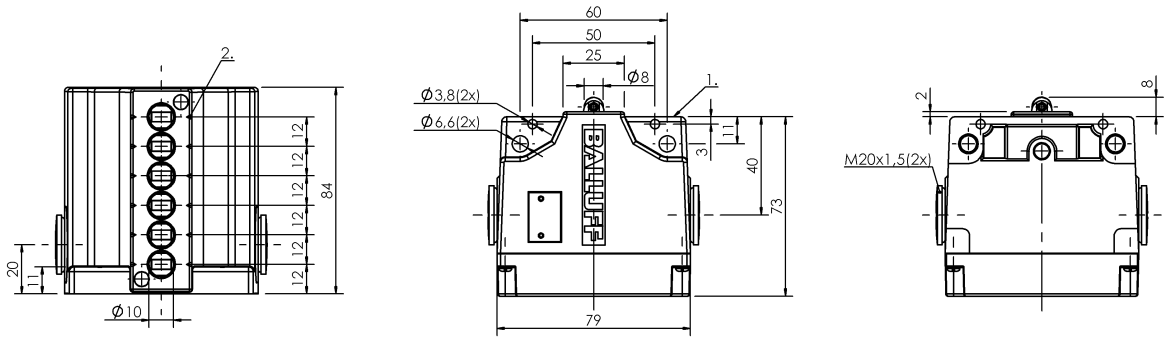

1）參考沿, 2）標記 安全，開關位置

Basic features

作用原理	1-6. 開關位置: 機械
基本標準	IEC 60947-5-1
規格	安全性 DIN EN 60204-1
認證	CE UKCA CCC WEEE

Display/Operation

功能顯示	1-6. 開關位置: 無

Electrical connection

連接方式	1-6. 開關位置: 螺栓連接

Electrical data

測量工作電壓 Ue	1-6. 開關位置: 250 V AC
連續電流	1-6. 開關位置: 6 A
開關功能，機械	二回路轉換觸點 一個常開觸點和一個常閉觸點 電隔離 常開觸點，帶跳轉功能 雙重斷路 常閉觸點，強制斷開，符合 VDE
開關頻率	1-6. 開關位置: 160/min

Environmental conditions

環境溫度	-5...85 °C
防護等級	IP67

Functional safety

B10d (EN ISO 13849-1)	BSE 85：1 百萬電路循環

Material

外殼材質	鋁, 陽極化
挺桿材料	1-6. 開關位置: 不鏽鋼（1.4034）
表面保護，外殼材料	陽極化
觸點材料	1-6. 開關位置: 純銀

Mechanical data

Number of switching positions	6x 滾子 機械
使用壽命，機械	1-6. 開關位置: 1 百萬次開關
凸輪至基準緣的距離	1-6. 開關位置: 4.50...5.00 mm
安裝	垂直
尺寸	79 x 84 x 73 mm
挺桿形狀	第 1 - 第 6 開關位置：滾子
挺桿距離，第 1 開關位置	12 mm
法蘭，套管	無
起步方向	縱向、平行於旋接面
起步速度	1-6. 開關位置: 60 m/min
開關元件	1-6. 開關位置: BSE 85
開關操作力	1-6. 開關位置: 30 N

Range/Distance

重複性	1-6. 開關位置: ±0.02 mm
開關位置距離	12 mm

凸輪開關

BNS 813-B06-R12-61-A-22-06
訂購代碼: BNS02PH

Wiring Diagrams (Schematic)
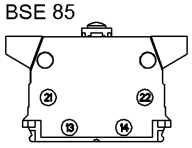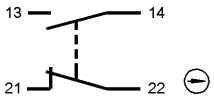
BSE 85