凸輪開關

# BNS 816-B02-THA-16-613-11
# 訂購代碼: BNS03EL

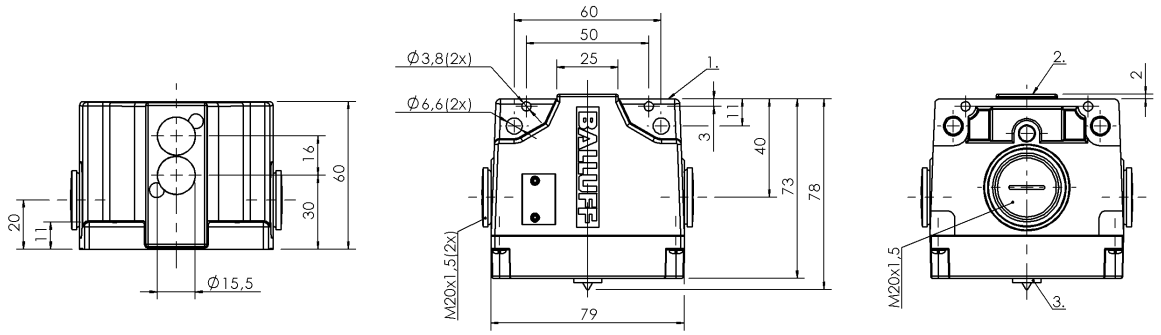


1）參考沿, 2）感應面, 3）功能顯示 FD/FE/LL

## Basic features

| | |
|---|---|
| **作用原理** | 1-2. 開關位置: 感應式 |
| **基本標準** | IEC 60947-5-2 |
| **規格** | 感應式 |
| **認證** | CE<br>UKCA<br>WEEE |

## Display/Operation

| | |
|---|---|
| **功能顯示** | 1-2. 開關位置: 光纜 |

## Electrical connection

| | |
|---|---|
| **連接方式** | 1-2. 開關位置: 螺栓連接 |
| **電氣規格** | 3-/4 芯 |

## Electrical data

| | |
|---|---|
| **測量工作電壓 Ue** | 1-2. 開關位置: 24 V DC |
| **連續電流** | 1-2. 開關位置: 0.13 A |

## Environmental conditions

| | |
|---|---|
| **環境溫度** | -25...70 °C |
| **防護等級** | IP67 |

## Functional safety

| | |
|---|---|
| **MTTF (40 °C)** | BES 517-142-Y：1680 a |

## Interface

| | |
|---|---|
| **開關輸出端** | PNP，反效 |

## Material

| | |
|---|---|
| **外殼材質** | 鋁, 陽極化 |
| **表面保護，外殼材料** | 陽極化 |

## Mechanical data

| | |
|---|---|
| **凸輪距離 - 感應面** | 1-2. 開關位置: 0...4.05 mm |
| **安裝** | 垂直 |
| **尺寸** | 79 x 60 x 77.5 mm |
| **挺桿距離，第 1 開關位置** | 30 mm |
| **法蘭，套管** | 1x螺紋輸出端 M20 |
| **開關元件** | 1-2. 開關位置: BES 517-142-Y |

## Range/Distance

| | |
|---|---|
| **作用範圍** | 5 mm |
| **所存儲的開關距離 Sa** | 1-2. 開關位置: 4 mm |
| **測量開關距離 Sn** | 1-2. 開關位置: 5.0 mm |
| **開關位置距離** | 16 mm |

凸輪開關

# BNS 816-B02-THA-16-613-11
# 訂購代碼: BNS03EL
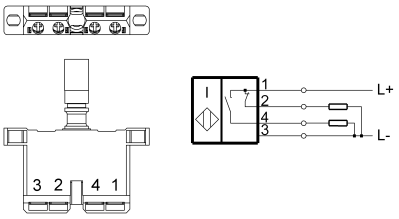
## Wiring Diagrams (Schematic)