凸輪開關

# BNS 813-B03-D10-46-69-03
# 訂購代碼: BNS0586

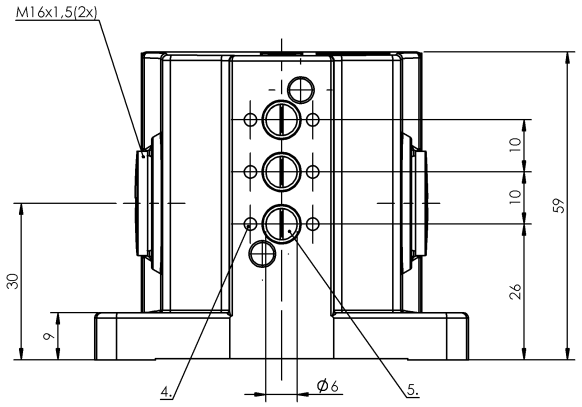


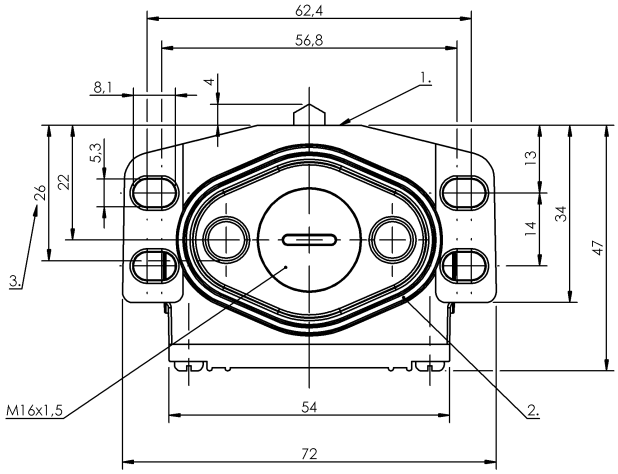


1）參考沿, 2）密封環, 3）電纜通道, 4）標記 安全，開關位置, 5）第 1 開關位置

## Basic features

| | |
|---|---|
| **作用原理** | 1-3. 開關位置: 機械 |
| **基本標準** | IEC 60947-5-1 |
| **規格** | 配備強制斷開功能 |
| **認證** | CE<br>UKCA<br>CCC<br>WEEE |

## Display/Operation

| | |
|---|---|
| **功能顯示** | 1-3. 開關位置: 無 |

## Electrical connection

| | |
|---|---|
| **連接方式** | 1-3. 開關位置: 焊接 |

## Electrical data

| | |
|---|---|
| **測量工作電壓 Ue** | 1-3. 開關位置: 250 V AC |
| **連續電流** | 1-3. 開關位置: 5 A |
| **開關功能，機械** | 常閉觸點，強制斷開 |
| **開關頻率** | 1-3. 開關位置: 200/min |

## Environmental conditions

| | |
|---|---|
| **環境溫度** | -5...85 °C |
| **防護等級** | IP67 |

## Functional safety

| | |
|---|---|
| **B10d (EN ISO 13849-1)** | BSE 86：10 千萬電路循環 |

## Material

| | |
|---|---|
| **外殼材質** | 鋁, 陽極化 |
| **挺桿材料** | 1-3. 開關位置: 不鏽鋼（1.4034） |
| **表面保護，外殼材料** | 陽極化 |
| **觸點材料** | 1-3. 開關位置: 純銀 |

## Mechanical data

| | |
|---|---|
| **Number of switching positions** | 3x 頂部 機械 |
| **使用壽命，機械** | 1-3. 開關位置: 1 千萬次開關 |
| **凸輪至基準線的距離** | 1-3. 開關位置: 2.50...2.80 mm |
| **安裝** | 垂直 |
| **挺桿形狀** | 第 1 - 第 3 開關位置：頂部 |
| **法蘭，套管** | 1x螺紋輸出端 M16 |
| **起步方向** | 縱向、平行於旋接面 |
| **起步速度** | 1-3. 開關位置: 20 m/min |
| **開關元件** | 1-3. 開關位置: BSE 86 |
| **開關操作力** | 1-3. 開關位置: 8 N |

## Range/Distance

| | |
|---|---|
| **重複性** | 1-3. 開關位置: ±0.02 mm |

凸輪開關

# BNS 813-B03-D10-46-69-03
# 訂購代碼: BNS0586
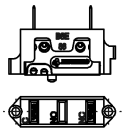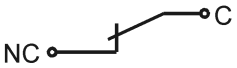
## Wiring Diagrams (Schematic)